Eisfrei:
Nach Schneefällen kann durch Sonneneinstrahlung und aufsteigende Gebäudewärme Schmelzwasser auftreten, welches an kalten, schattigen Stellen wieder gefriert und nachfolgendes Schmelzwasser am Ablaufen hindert. Um Wasserschäden an Gebäuden zu verhindern und die Eiszapfenbildung zu vermeiden, ist der Einsatz von eltherm-Selbstregulierenden Heizbändern Typ ELSR - 20 - BO zu empfehlen.

Typische Einsatzfälle

- Dachrinnen,
- Sheddachrinnen,
- Ablaufrohre,
- Schneefanggitter,
- Dachschrägen und Flachdach-Einläufe

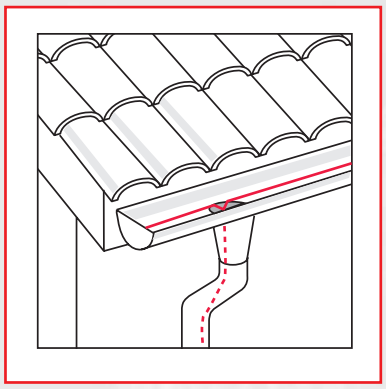

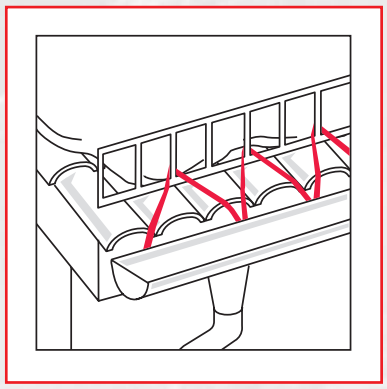

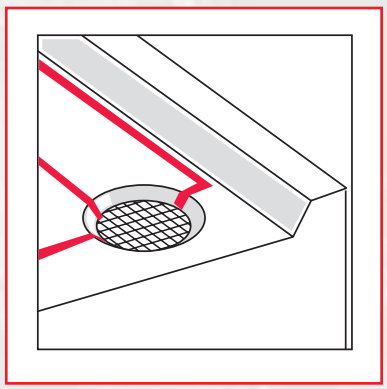

Temperatur-Leistungsdiagramm

Spannung 230 V

ELSR-20-BO

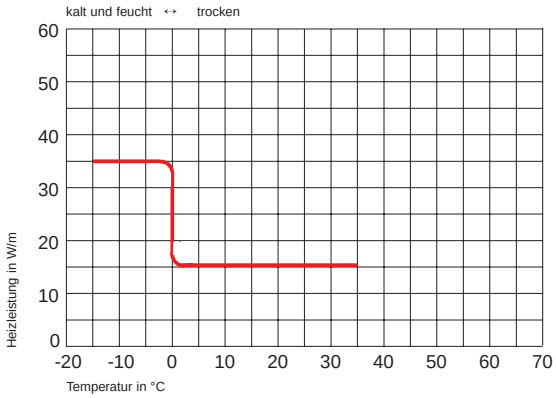

eltherm -
Selbstregulierende Parallel-Heizbänder

Typenreihe ELSR bis +80 °C.

Geplatzte Fallrohre?
Verbogene oder abgeknickte Dachrinnen?
Schäden durch herabfallende Eiszapfen?

Die Zeiten sind vorbei – heute sichern Sie Ihre Dachrinnen und Dachbereiche mit **eltherm**.

Genießen Sie also die schönen Wintertage mit Minustemperaturen und strahlend blauem Himmel.

1 Versorgungsleiter aus verz. Cu

2 Selbstregulierendes Heizelement

3 Isolierhülle aus XPE

4 metallene Umhüllung aus verz. Cu-Geflecht

5 Schutzhülle aus TPE-O

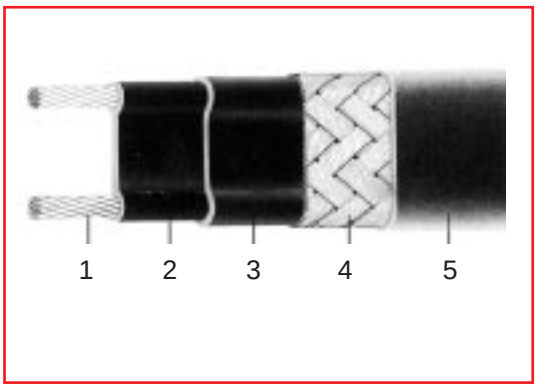

Technische Daten

Typ		**ELSR-20-BO**
Nennspannung (V)		230
Nennleistung	bei 0°C in Eiswasser	35 W/m
	bei 0°C in Luft	16 W/m
max. Heizkreislänge bei einseitiger Einspeisung bei 0°C und einer el. Absicherung der max. Heizkreislänge. Sicherungsautomat "träge"		
C-Charakteristik bei 16 A	(Länge in m)	94
C-Charakteristik bei 20 A	(Länge in m)	116
C-Charakteristik bei 25 A	(Länge in m)	146
Abmessungen:	Dicke (mm)	4,9
	Breite (mm)	13,0

VDE-geprüft nach VDE 0254; VDE Nr. 97033, LCIE 96.D6141X, SEV,CSTB.

Heizbandauswahl siehe Seite 28.